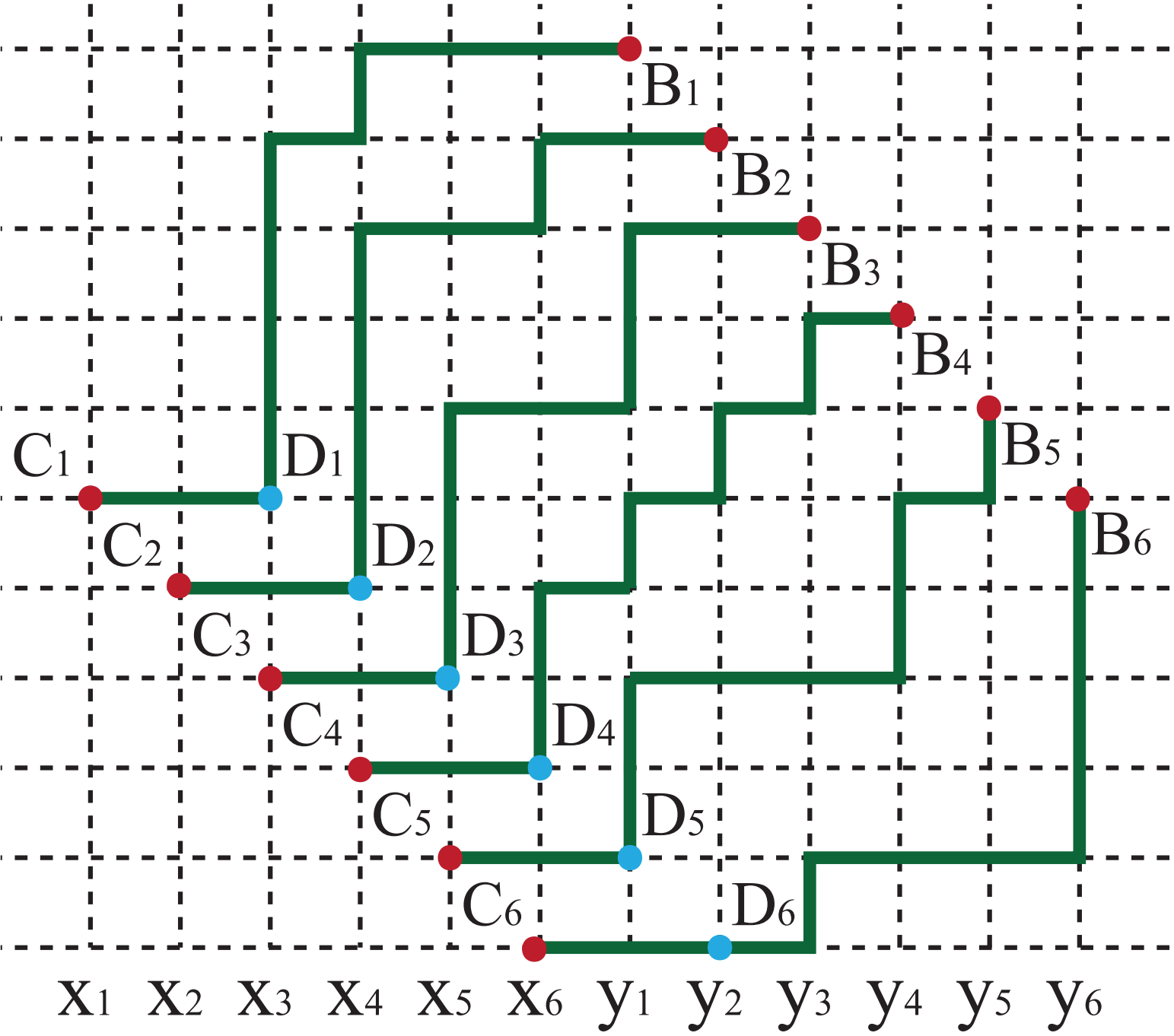
B1
B2
B3
B4
B5
B6
C1
C2
C3
C4
C5
C6
D1
D2
D3
D4
D5
D6
x1 x2 x3 x4 x5 x6 y1 y2 y3 y4 y5 y6